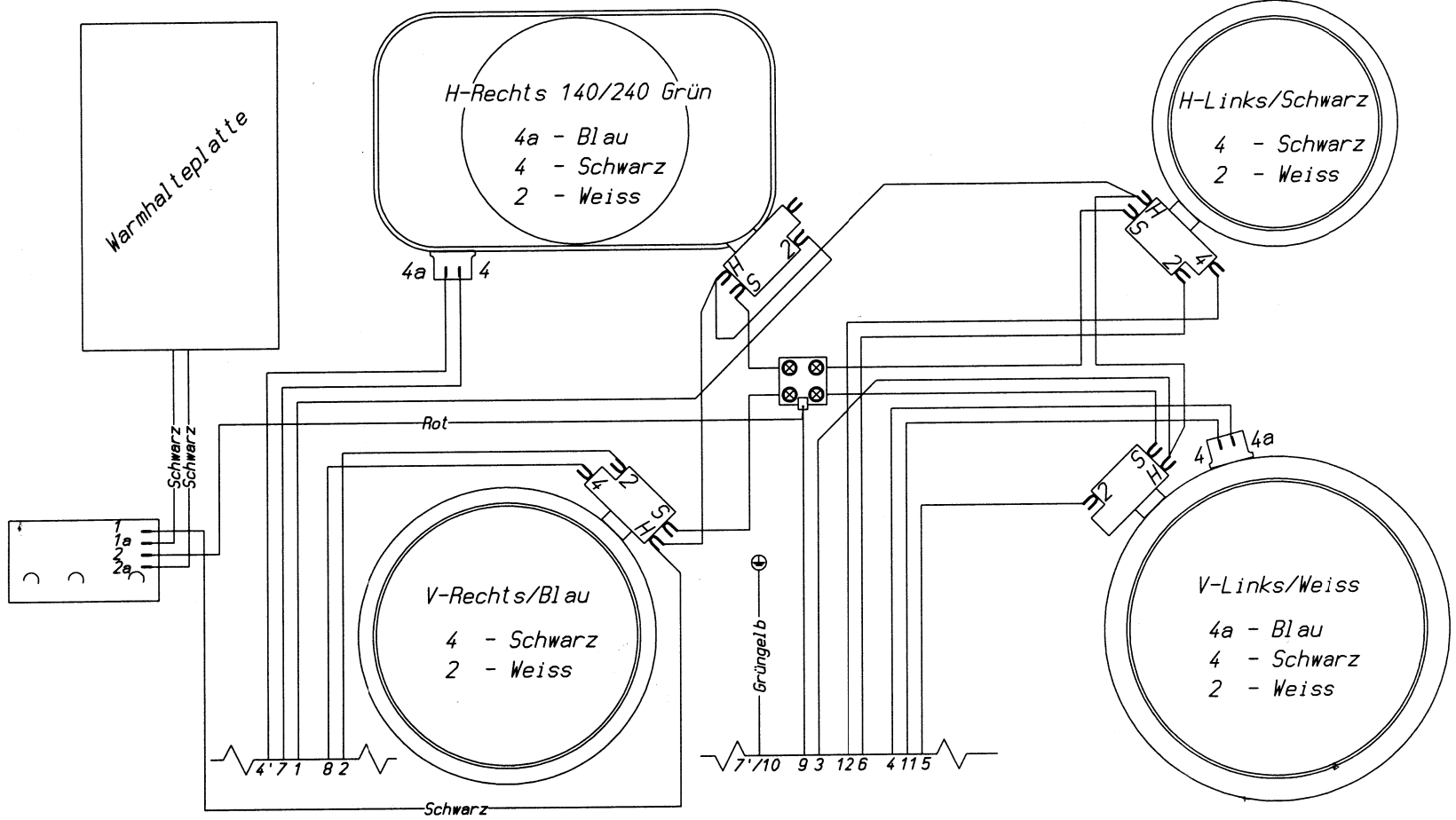

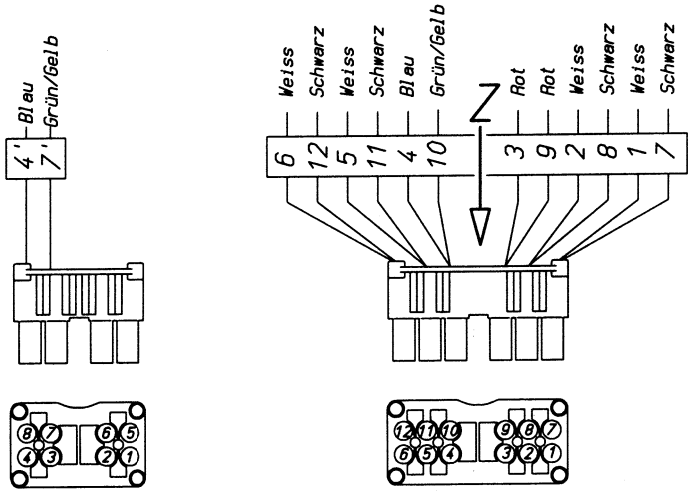

14. MAI 2001

Teil	Art. - Nr.	Benennung und Abmessung	Stück	Unterlagen Nr.	Werkstoff	Oberfläche	Gewicht

Zone	Änd. Ind	Art der Änderung	Datum	Name

Für diese Zeichnung behalten wir uns alle Rechte vor (DIN34)

Dateiname : C:01022961. ZTL

	Datum	Name
bearb.	21. 03. 2001	SCHÄFER
gepr.	14. 05. 2001	KILIAN
freig.	14. 05. 2001	KILIAN

THIELMANN AG
Kommanditgesellschaft
35708 Haiger

Freimaßtoleranz: DIN ISO 2768
☐ fein ☐ mittel ☐ grob

Oberflächen: DIN ISO 1302

Auftr-Nr.

Ersetzt für/durch

Teile-Nr.

Maßstab

FS (Freigabe Serie)

GK 75 ZB VERDRAHTUNGSPLAN KüPP

Format: A3

Z-Nr. 01-111807 | Index 00 | Blatt 01